Scanner Intraoral Meyer
Conçu pour le confort du patient et la rapidité du processus de numérisation

Système CAO Meyer
Logiciel évolutif et puissant pour simplifier la conception de la restauration

Système Meyer CAM
Découpe précise et performante sur cinq axes d'une large gamme de matériaux

Les produits illustrés dans cette brochure correspondent aux informations disponibles au moment de l'impression. Meyer n'accepte aucune responsabilité pour tout décalage par rapport aux illustrations, y compris la couleur, la forme, l'erreur d'impression ou toute autre erreur, et se réserve le droit de modifier la brochure à tout moment ou d'arrêter les produits décrits ici sans préavis ni obligation. Contactez le représentant local de Meyer pour obtenir les informations les plus récentes.

© 2021 Hefei Meyer. All rights reserved.

MEYER

MEYER CBCT 3D PRO

Une solution tout-en-un intelligente adaptée aux besoins des professionnels

Tout-en-un et é volutif

Le système extraoral 3D PRO CBCT de Meyer recueille des données bucco-dentaires complètes en un seul balayage et reconstruit tous les aspects des images haute résolution nécessaires à un diagnostic clinique précis. Les images 3D et les données analytiques qui en résultent constituent une base essentielle pour les soins dentaires, les implants et l'orthodontie.

Entièrement modifiable pour inclure le diagramme céphalométrique. Modes d'acquisition : CBCT, Pano, Ceph, Part CT et numérisation de modèles.

Multiples configurations FOV

FOV12×8cm Smart CBCT

Un seul balayage pour obtenir des données sur l'ensemble de la bouche. Reconstruction d'images partielles à haute résolution, adaptée aux diagnostics généraux et locaux, et à l'évaluation préopératoire des implants dentaires.

FOV12×10cm Wise CBCT

Couvre le maxillaire inférieur jusqu'au sinus maxillaire et les voies respiratoires.
Convient aux diagnostics généraux et locaux, ainsi qu'à l'évaluation préopératoire des implants dentaires.

FOV15×10.5cm Honor CBCT

Couvre l'os de la mâchoire inférieure jusqu'au sinus maxillaire, l'articulation temporo-mandibulaire et les voies respiratoires.
Convient à la numérisation de la dentition complète, à l'examen de l'articulation temporo-mandibulaire et à l'évaluation préopératoire des implants dentaires.

FOV17×11cm Dream CBCT

Couvre l'os de la mâchoire inférieure jusqu'au sinus maxillaire, l'articulation temporo-mandibulaire et les voies respiratoires.Convient aux diagnostics locaux généraux et à haute résolution, à l'examen de l'articulation temporo-mandibulaire et à l'évaluation préopératoire des implants dentaires.

Sauvegarde grâce à la technologie brevetée des rayons X hybrides pulsés

La technologie brevetée de la source hybride de rayons X pulsés permet de réduire la dose de rayonnement, tout en permettant un diagnostic précis grâce à des images de haute définition. La dose de rayons X peut être ajustée en fonction de l'âge et de la morphologie du patient afin de minimiser l'exposition aux radiations.

(La technologie hybride de rayons X pulsés et la technologie de rayons X à courant continu sont optionnelles)

La précision en toute sécurité

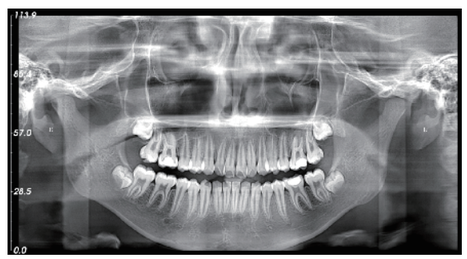

Panoramique

Optimise les tracés tomographiques et les images panoramiques HD en combinant le mouvement des axes X et Y et la rotation structurelle, ce qui permet un diagnostic fiable des parties de la mandibule et du maxillaire.

CBCT

L'anatomie 3D précise des visages humains et des mâchoires peut être affichée et la représentation sur n'importe quel plan est possible. La distance, la surface, le volume et le tracé du profil sont mesurés avec précision.

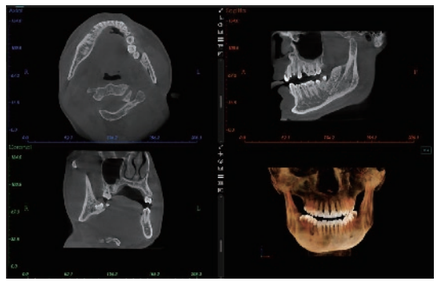

Céphalométrie

Alignement à deux niveaux d'une source unique de rayons X pour produire des images céphalométriques HD avec une faible dose de rayonnement

Logiciel de diagnostic performant

3D

Le logiciel de diagnostic MyDent Viewer 3D facilite l'activité quotidienne

Le logiciel de diagnostic 3D MyDent Viewer met en œuvre la technologie de l'IA par le biais d'une conception modulaire, avec des modules fonctionnels comprenant la reconstruction pluridimensionnelle, la reconstruction de surfaces courbes, la simulation d'implants, la modélisation de l'articulation temporo-mandibulaire et la simulation d'orthodontie en 3D. Les fonctions associées aux différents modules comprennent également la vue panoramique en 3D, le positionnement en 3D, le marquage automatique du tube neural, la mesure automatique de la densité osseuse, le positionnement automatique de l'articulation temporo-mandibulaire, la reconstruction automatique du céphalogramme, l'analyse en 3D des voies respiratoires, etc.

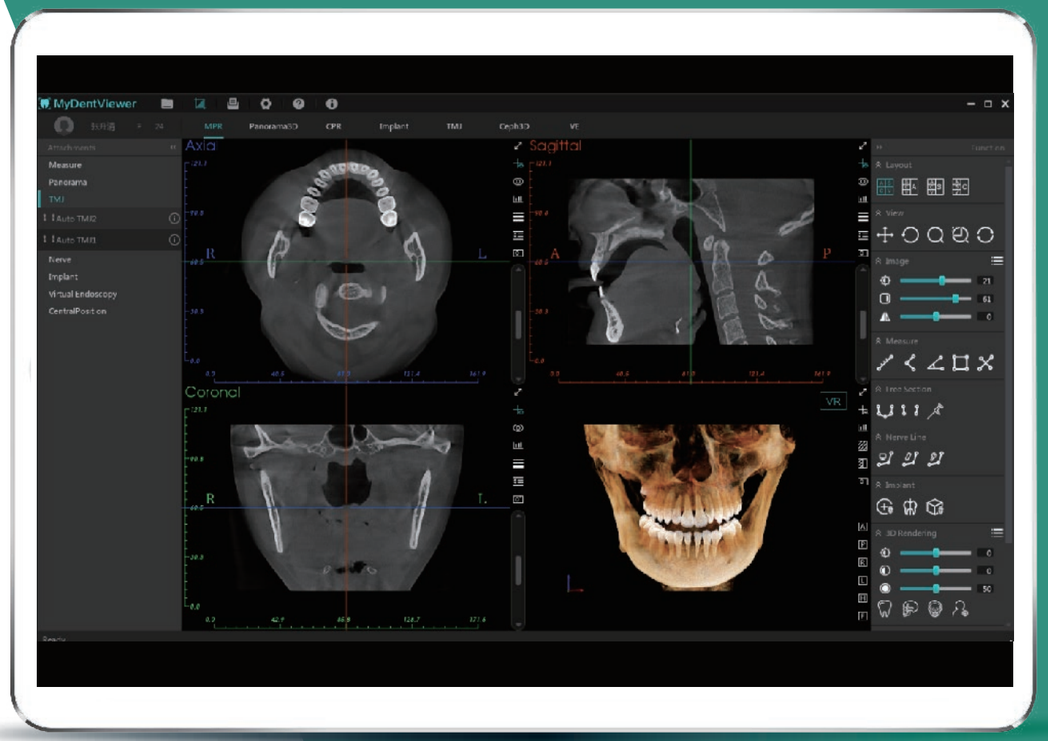

Performance plus intelligente, pratique plus intelligente

Hardware de pointe - Imagerie précise

Nos algorithmes avancés s'intègrent à la technologie matérielle de pointe pour obtenir des images de meilleure qualité, plus proches de la réalité, fournissant aux dentistes des informations cliniques plus précises pour le diagnostic.

Données de masse - Reconstruction instantanée de l'image

Grâce aux données de masse d'images cliniques qu'il a lui-même constituées, le Meyer CBCT surpasse l'algorithme de reconstruction itératif traditionnel grâce à sa technologie de reconstruction d'images par l'IA, qui a considérablement amélioré la capacité de calcul. Les images de masse reconstruites instantanément ont également permis de réduire considérablement le temps d'attente.

IA panoramique

La technologie avancée IA+TS génère des images panoramiques de haute définition avec un taux de formation d'images suffisamment élevé, et améliore considérablement la clarté et la précision des détails cliniques.

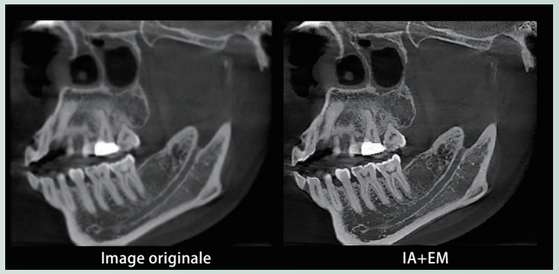

IA réduction du bruit

La technologie IA+EM, de conception innovante, réduit le bruit et la distorsion de l'image et améliore considérablement la clarté de l'image.

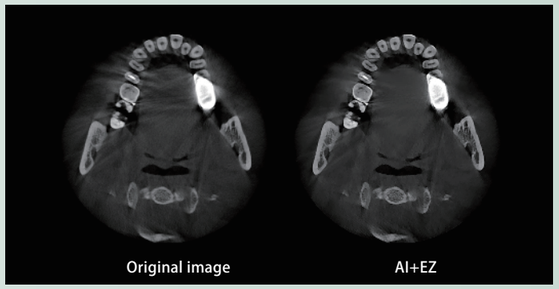

IA suppression des artefacts

La nouvelle génération de technologie IA+EZ élimine efficacement les artefacts émail/métal et améliore considérablement l'affichage des détails structurels.

Scannez le code pour voir le résultat du traitement

IA panoramique

IA réduction du bruit

IA suppression des artefacts

Images cliniques

Images cliniques

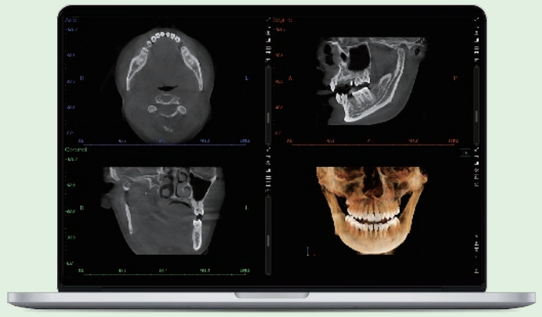

Image d'Honor CBCT（FOV 15×10.5cm）

Image de Wise CBCT（FOV 12×10cm）

Image de Smart CBCT（FOV 12×8cm）

Image de Dream CBCT（FOV 17×11cm）

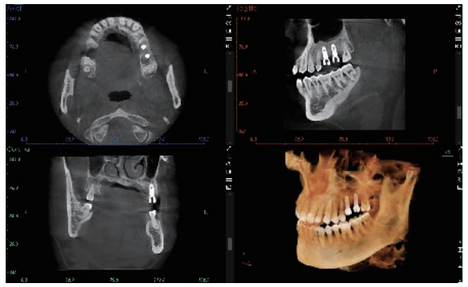

Implant dentaire - Évaluation de la position et de la forme

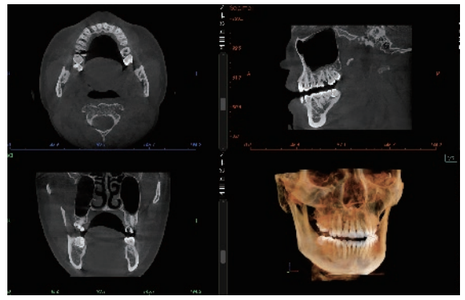

Caries dentaires

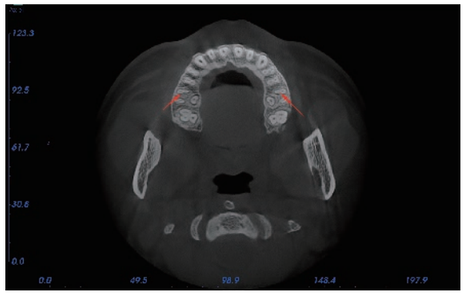

MB2

Orthodontie

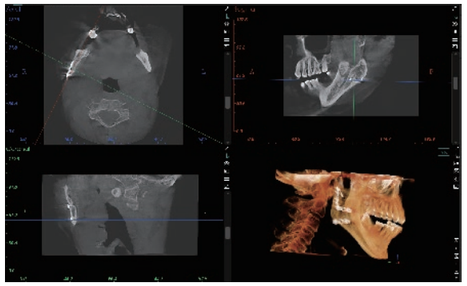

Traumatisme maxillo-facial

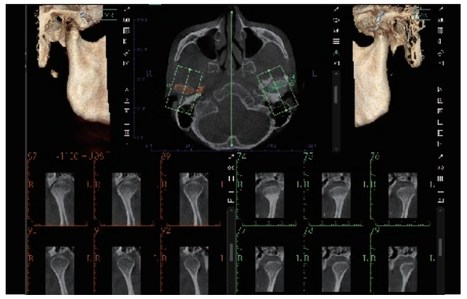

TMJ

Caractéristiques techniques

Modèle	SS-X9010DPro-3DE	SS-X9010DPro-3D
Fonction	CBCT+Pano+Ceph	CBCT+Pano
Tension	AC230V±10%	
Type de tube	D-054SB	
Point focal	0.5 x 0.5mm	
Filtration totale	5.7mmAL（CT）, 2.7mmAL（autres）	
Tension des tubes	60~90kV	
Courant du tube	2~10mA	
Temps d'exposition aux rayons X	CT：20secs（8,7 secondes d'irradiation effective pour la technologie hybride de rayons X pulsés）	
Point focal sur la peau	250mm	
Poids Net	260KG	220KG
Système d'exploitation	Windows 10	

Dimensions de l'équipement

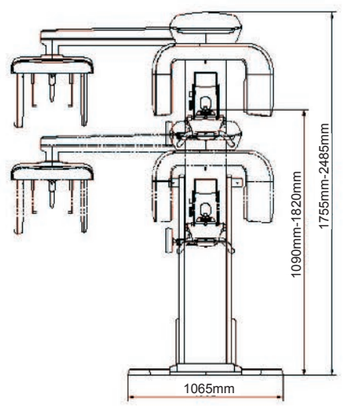

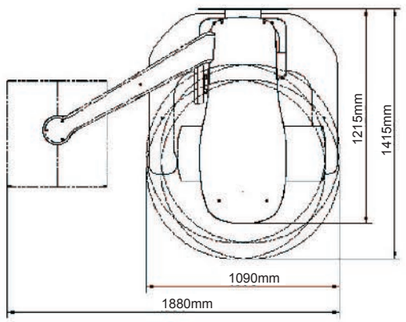

Green Meyer Green Future

Nous intégrons
le développement durable dans notre système

Dans notre processus de recherche, la " Conception écologique " utilise des technologies, des matériaux et des procédés durables pour minimiser la production de déchets tout en maintenant un niveau élevé de qualité et d'efficacité. Par exemple, la mise en œuvre de l'impression 3D dans la conception de nouveaux produits a considérablement raccourci notre période de recherche ; le remplacement du soudage et du polissage par le pliage et le rivetage est plus respectueux de l'environnement.

La " Production écologique " fait également partie du système de fabrication intelligent mis au point par Meyer, qui comprend l'internalisation de la technique de laquage automatisée pour minimiser la production de déchets, la modernisation de la technologie des équipements pour réduire les émissions et l'application croissante de l'automatisation dans les usines pour réduire la main-d'œuvre tout en favorisant la stabilité et l'uniformité des produits.